Ersatzteilliste / List of spare parts

Doppelsitzventil Typ D 600, DN 65/80-U / DN 2½"/3"-U
Double seat valve, type D 600, DN 65/80-U / DN 2½"/3"-U

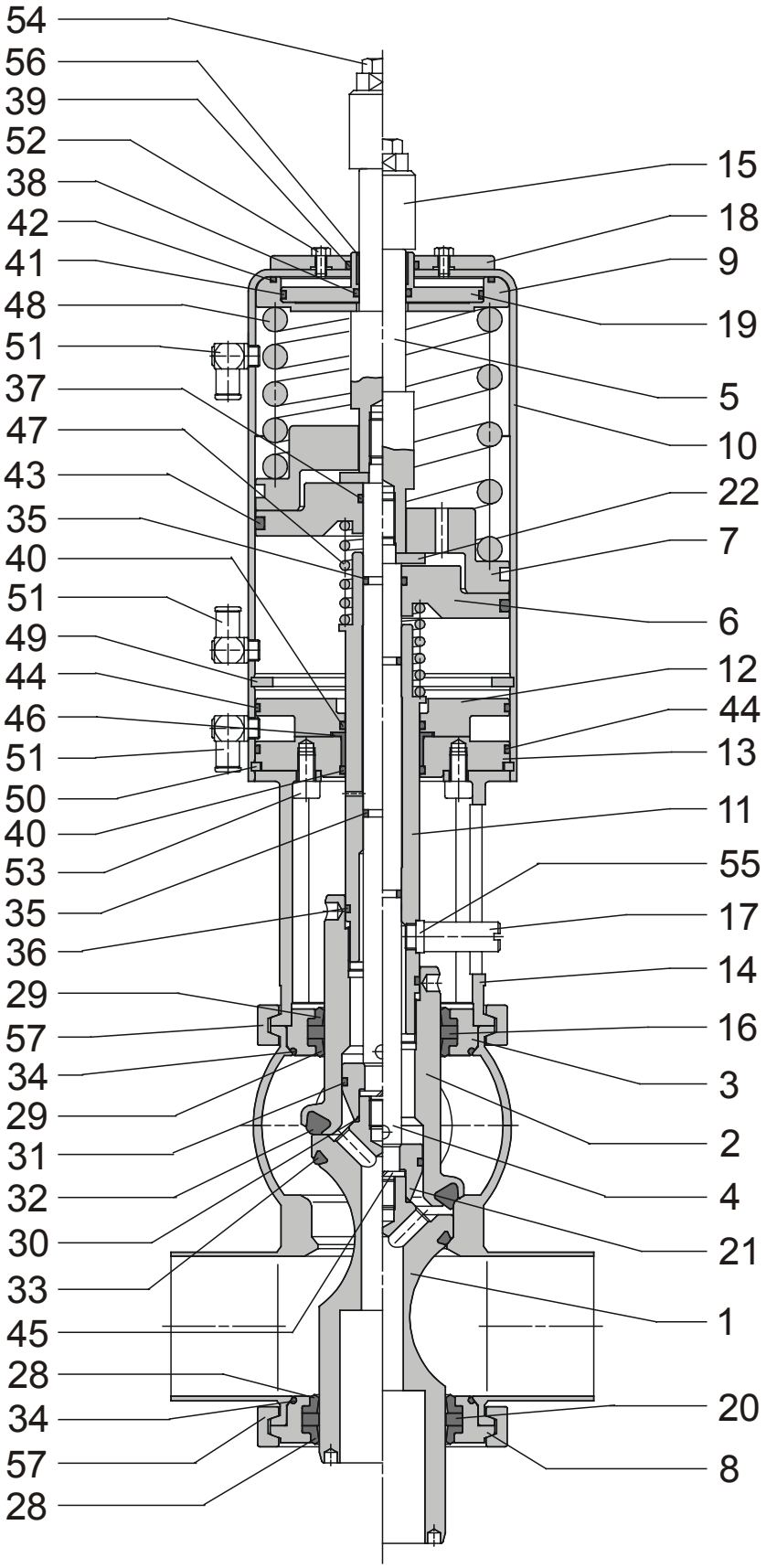

Zchn.-Nr. / Drawing no. Artikel-Nr. / Article no.

erst. am/von 19.11.2004 Graf
gepr. am/von 19.11.2004

E D600.0809

\\Ripcb111\Components\Ventildokumentation\Doppelsitzventil\D 600\E D600_0809 dt-

Ersatzteilliste / List of spare parts

Doppelsitzventil Typ D 600, DN 65/80-U / DN 2½"/3"-U
Double seat valve, type D 600, DN 65/80-U / DN 2½"/3"-U

Pos.	Stück Piece	Benennung Denomination	Werkstoff Material	Best.-Nr. Order no.
1	1	Ventilteller Valve disc*	1.4404	2101092
2	1	Schließhülse Closing sleeve*	1.4404	2106021
3	1	Aufnahme Support*	1.4404	2106022
4	1	Spindelunterteil Spindle base	1.4301	0969394
5	1	Spindeloberteil Spindle top	1.4301	0969402
6	1	Taktkolben Stroke piston	POM GF 30	0969493
7	1	Kolben Piston	POM GF 30	0967109
8	1	Gehäusedeckel Housing cover*	1.4404	2106027
9	1	Zylinderdeckel Cylinder cover	1.4301	0932517
10	1	Zylinder Cylinder	1.4301	0969436
11	1	Zwischenstück Connection	1.4301	0967133
12	1	Einstellkolben Adjustment piston	POM GF 30	2102066
13	1	Zylinderboden Cylinder plate	1.4301	0967158
14	1	Schließkopfaufnahme Snaphead support	1.4308	0967166
15	1	Kontaktknopf Contact head	1.4301	0376376
16	1	Führungsring Guide ring ✳	PTFE	0967182
17	1	Führungsstab Guide rod	1.4301	0921718
18	1	Deckel Cover	POM	0932830
19	1	Taktkolben Stroke piston	1.4301	0932582
20	1	Führungsring Guide ring ✳	PTFE	0967307
21	1	Ventiltellerführung Valve disc guide	PEEK	0969451
22	1	Scheibe Disc	1.4301	0969501

1	Dichtungssatz produktseitig besteht aus: Compl. set of gaskets product side consist. of: ✳	EPDM	2002388
		FPM	2022109
		HNBR	2008909
1	Dichtungssatz antriebsseitig besteht aus: Compl. set of gaskets actuator side consist. of: #		2003821

Bestellbeispiel / Order example:

1 Profildichtung Pos. 28, Best.-Nr. 0962563 nach Liste E D600.0809
1 Profile packing pos. 28, order no. 0962563 as per list E D600.0809

* Vom Standard ($R_a \leq 1{,}6\ \mu m$) abweichende Oberflächengüte bei Bestellung angeben.
* When ordering please indicate surface finishes which do not correspond to our standard, i.e. $R_a \leq 1{,}6\ \mu m$.

Pos.	Stück Piece	Benennung Denomination	Werkstoff Material	Best.-Nr. Order no.
28	2	Profildichtung Profile packing ✳	EPDM	0962563
			FPM	2117459
			HNBR	2130744
29	2	Profildichtung Profile packing ✳	EPDM	0962605
			FPM	2101480
			HNBR	2130743
30	1	O-Ring O-ring ✳	EPDM	2102088
			FPM	2126565
			HNBR	2130774
31	1	O-Ring O-ring ✳	EPDM	0969477
			FPM	2126564
			HNBR	2130811
32	1	O-Ring O-ring ✳	EPDM	0886705
			FPM	2117461
			HNBR	2130830
33	1	O-Ring O-ring ✳	EPDM	0886713
			FPM	2117462
			HNBR	2130762
34	2	O-Ring O-ring ✳	EPDM	0690719
			FPM	2117463
			HNBR	2130839
35	2	O-Ring O-ring #	EPDM	0885038
36	1	O-Ring O-ring ✳	EPDM	0883637
			FPM	2128514
			HNBR	2130772
37	1	O-Ring O-ring #	NBR	0116814
38	1	O-Ring O-ring #	NBR	0116723
39	1	O-Ring O-ring #	NBR	0016980
40	2	O-Ring O-ring #	NBR	0891846
41	1	O-Ring O-ring #	NBR	0115980
42	1	O-Ring O-ring #	NBR	0115915
43	1	O-Ring O-ring #	NBR	0944280
44	2	O-Ring O-ring #	NBR	0721217
45	1	Federring Lock washer	1.4310	0075184
46	1	Gleitlager Slide bearing #	Iglidur G	0944264
47	1	Druckfeder Compression spring	1.4310	0528182
48	1	Druckfeder Compression spring	1.4310	0944272
49	1	Sicherungsring Guard ring	vernickelt nickeled	0953646
50	1	Sprengring Snap ring	1.4310	0966887

Pos.	Stück Piece	Benennung Denomination	Werkstoff Material	Best.-Nr. Order no.
51	3	Winkeleinschraubanschluss Angular screw-in-union		2116513
52	4	Sechskantschraube Hexagonal screw	A 2-70	0075671
53	4	Zylinderschraube Socket head screw	A 2-70	0785667
54	1	Sechskantschraube Hexagonal screw	A 2-70	0320507
55	1	Dichtung Sealing	PVDF	0962332
56	1	Gleitlager Slide bearing	Iglidur G	0475517
57	2	Gelenkklemme oint clamp	1.4308	0036590